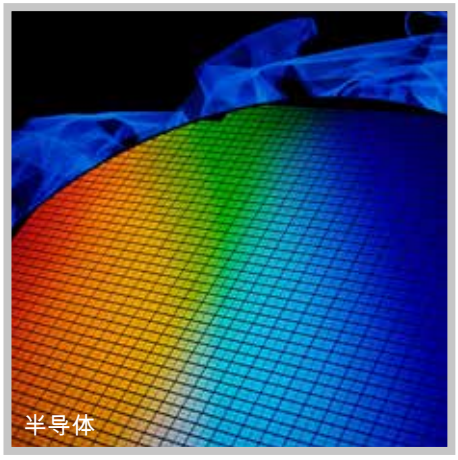

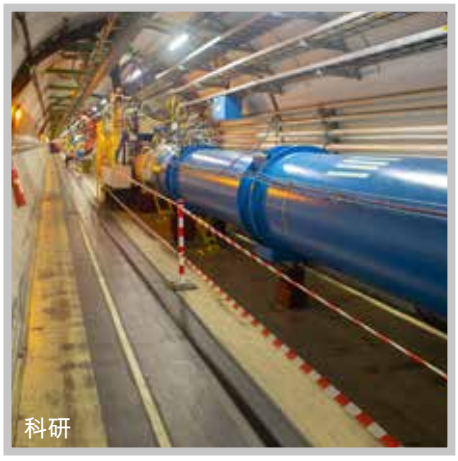

电动角阀：E 系列

采用创新节电技术的革命性角阀。

PFEIFFER VACUUM

Series E

采用创新节电技术的革命性角阀。

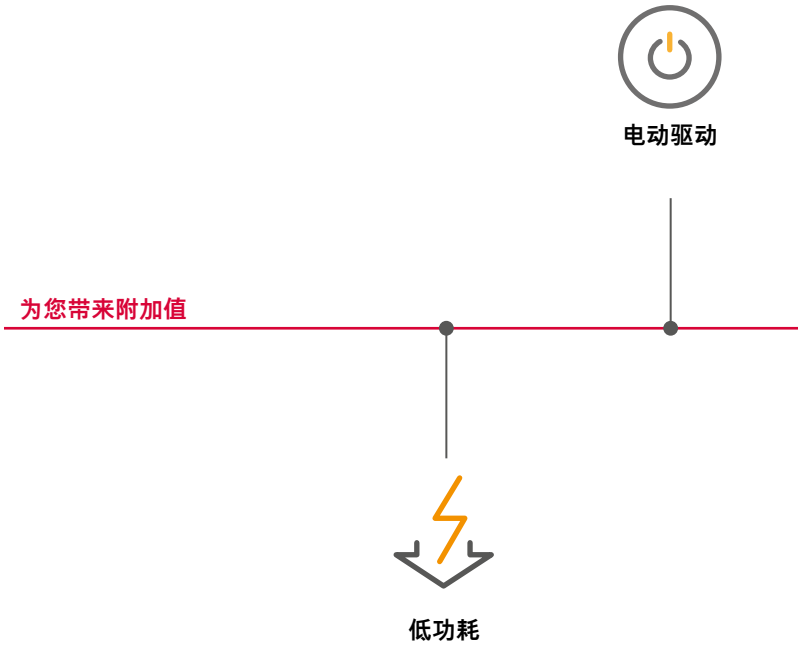

电动驱动：最佳控制和耐用性

E 系列阀门系列采用电动执行系统，旨在实现全面控制和高性能。该系统包括一个故障安全机制，使阀门能够在断电后返回到所需位置。它还具有将阀门置于“本地模式“的功能，使用户能够在维修真空系统时根据需要手动操作阀门。

电动驱动的使用大大提高了阀门的耐用性。与手动或气动系统相比，电动执行机构可减少机械应变，从而确保阀门运动更平稳，性能更稳定，这对于保持系统的完整性至关重要。

此外，还能对控制信号做出快速、可靠的响应，从而提高安全性。在断电的情况下，阀门可以迅速关闭，以保持安全的环境，保障系统及其操作人员的安全。

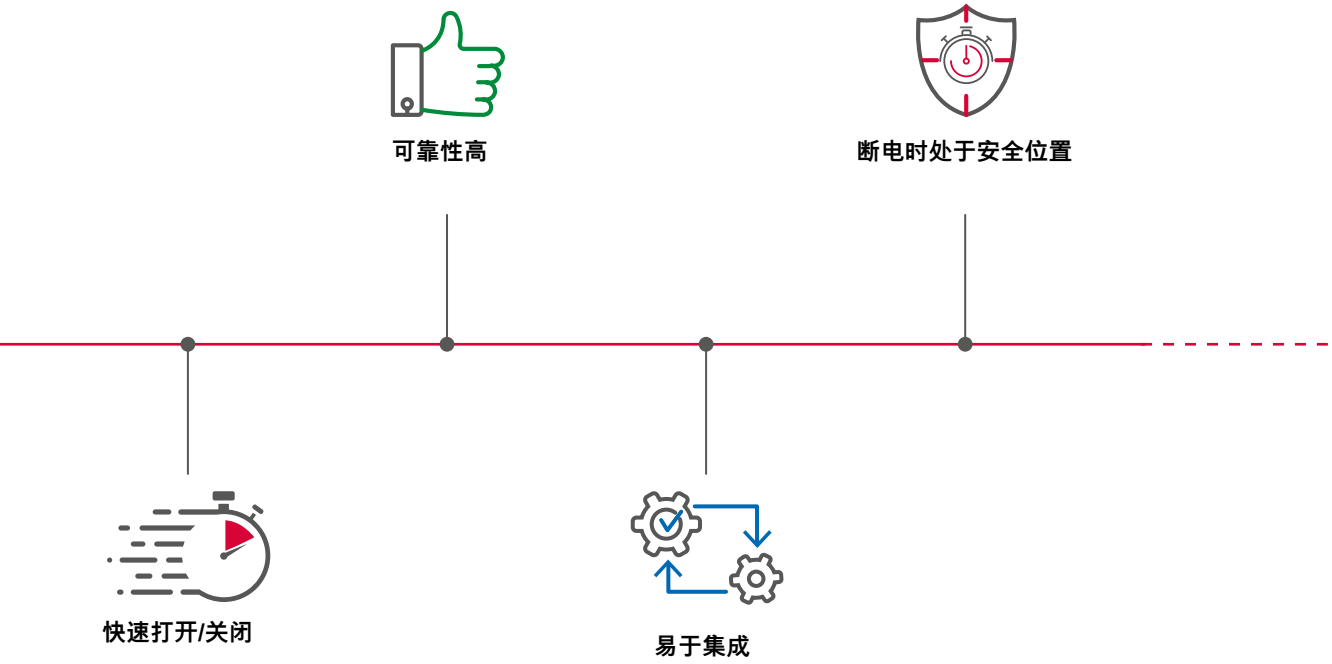

提高能效，节约成本：推动可持续发展

E 系列专为低功耗而设计，大大降低了运行能耗成本。这种效率源于其创新的电机控制电动执行系统，其设计能耗远远低于传统的气动或液压系统。通过优化能源使用，该角阀不仅降低了电费支出，还减少了对环境的影响，支持了环保实践。

E 系列阀的节能设计还有助于减少碳足迹。随着工业向可持续发展的方向转变，集成电动角阀技术有助于企业实现其环保目标，并符合全球能效标准。

该阀门的低功耗要求扩大了其在电力供应稀缺或成本高昂的偏远和能源敏感地区的用途。这种多功能性使 E 系列成为从研究实验室到大规模制造等各种工业应用的理想选择。

这一新的阀门系列标志着真空技术的重大进步，促进了环境责任和可持续发展。这种运行效率与生态合规性之间的平衡彰显了普发真空致力于开发兼顾工业需求和环境问题的技术的决心。

Series E

采用创新节电技术的革命性角阀。

无与伦比的可靠性

在真空技术领域，角阀的可靠性至关重要，它不仅会影响运行效率，还会带来显著的竞争优势。普发真空的 E 系列电动角阀处于该领域的前沿，其精心设计可满足真空应用的苛刻要求，真空度范围为 大气至 10^{-9}毫巴。这一创新型电动角阀系列以极具竞争力的价格提供无与伦比的质量，成为要求精确真空控制的行业的必备工具。

E 系列代表了现代技术的巅峰，专为提真空 过程而设计。这一新系列的电动角阀采用坚固的弹性体密封和高效的 24 V 直流电驱动，确保性能可靠、高效。其流线型直角设计可无缝集成到各种系统配置中，秉承了普发真空致力于提供多功能、用户友好型解决方案的宗旨。

半导体

科研

首款低碳环保型电动角阀

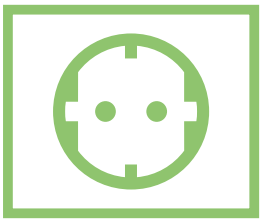

真空系统的未来
在迈向可持续性的一项突破性进展中，普发真空自豪地推出了碳足迹极低的环保型隔离阀。这款创新阀门旨在彻底改变各行业的真空系统，具有无与伦比的效率和环保意识。

在典型的制造环境中，压缩空气系统操作阀门时的低效会导致大量的能耗。普发真空的环保隔离阀系列通过优化能源使用和减少浪费，打破了这一模式。其结果是一个精简的高性能操作，不仅大幅降低成本，还同时减少了对环境的影响。

无缝集成，潜力无限
普发 E 系列隔离阀的魅力不仅在于它可以毫不费力地集成到任何真空系统或环境中，还在于它无与伦比的可靠性。E 系列无需繁琐的气路和其他辅助部件，从而创造出更清洁、更高效的工作空间。只需一个接头，该电动阀就能与您的设备无缝连接，既节省了宝贵的空间，又节约了宝贵的资源。

更环保的解决方案，更清洁的未来
通过消除传统的支撑部件，电动角阀不仅简化了操作，还大大降低了电力和能源消耗。这不仅意味着节约成本，还意味着为您的企业和地球提供更清洁、更快速、更经济的真空系统。

拥抱多功能，拥抱节约
真空系统的未来已经到来，它环保、高效、经济。利用我们隔离阀的强大功能，改变您的运营方式，为建设一个更清洁、更环保的世界做出贡献。我们可以携手打造一个可持续发展和盈利能力并存的未来。

尺寸

电动角阀：E 系列

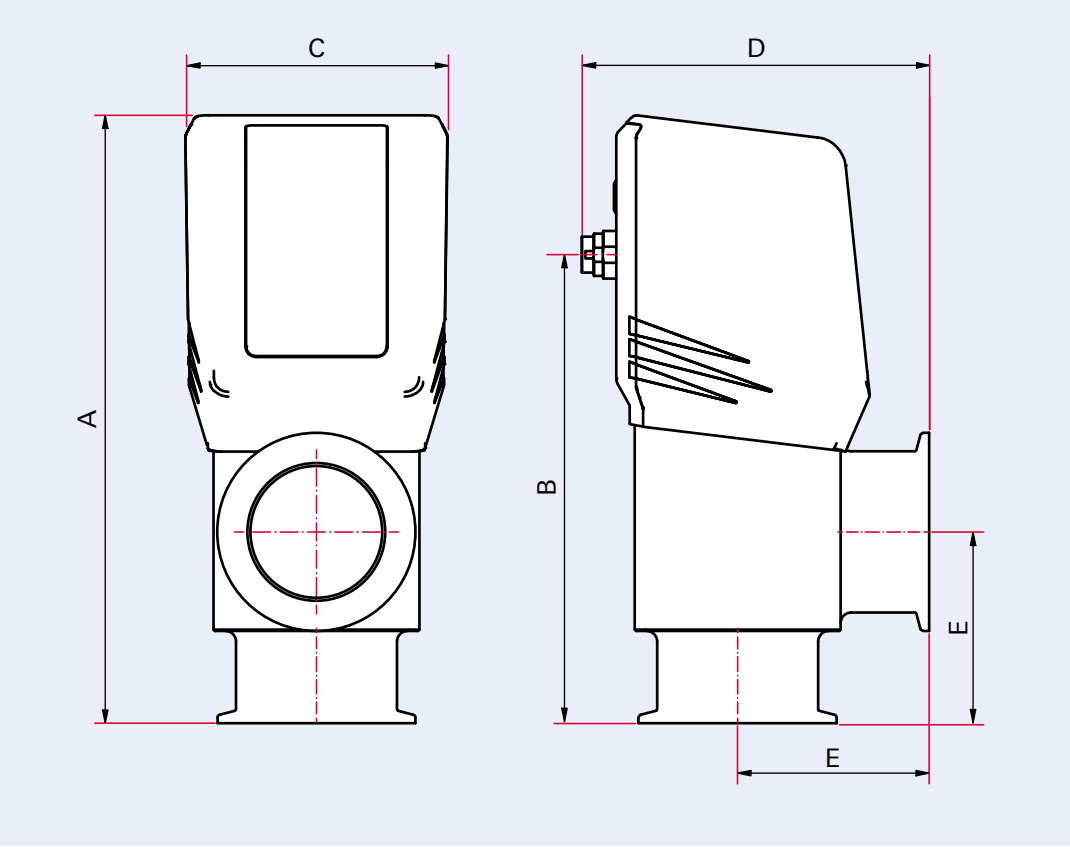

尺寸

	角阀, DN 16 ISO-KF, E 系列	角阀, DN 25 ISO-KF, E 系列	角阀, DN 40 ISO-KF, E 系列	角阀, DN 50 ISO-KF, E 系列
订购号	EAV-A02150	EAV-A03150	EAV-A04150	EAV-A05150
A	175 mm	180 mm	221 mm	230 mm
B	128 mm	134 mm	169 mm	178 mm
C	73 mm	73 mm	89 mm	99 mm
D	97 mm	109 mm	124 mm	132 mm
E	38 mm	50 mm	65 mm	72 mm

技术数据

	角阀， DN 16 ISO-KF， E 系列	角阀， DN 25 ISO-KF， E 系列	角阀， DN 40 ISO-KF， E 系列	角阀， DN 50 ISO-KF， E 系列
密封件	FKM	FKM	FKM	FKM
执行机构	电动	电动	电动	电动
拧紧	$1 \cdot 10^{-9}$ 毫巴 升/秒	$1 \cdot 10^{-9}$ 毫巴 升/秒	$1 \cdot 10^{-9}$ 毫巴 升/秒	$1 \cdot 10^{-9}$ 毫巴 升/秒
阀体	铝	铝	铝	铝
分子流导率	5 升/秒	14 升/秒	45 升/秒	80 升/秒
阀板	不锈钢	不锈钢	不锈钢	不锈钢
馈入件	波纹管，不锈钢	波纹管，不锈钢	波纹管，不锈钢	波纹管，不锈钢
关闭/打开时间	120 毫秒/80 毫秒	160 毫秒/ 110 毫秒	290 毫秒/ 230 毫秒	570 毫秒/ 340 毫秒
烘烤温度：执行器	50 °C	50 °C	50 °C	50 °C
烘烤温度：外壳	150 °C	150 °C	150 °C	150 °C
温度范围	0 – 150 °C	0 – 150 °C	0 – 150 °C	0 – 150 °C
连接法兰	DN 16 ISO-KF	DN 25 ISO-KF	DN 40 ISO-KF	DN 50 ISO-KF
重量	0.8 千克	0.8 千克	1.5 千克	2 千克
输入电压	24 伏直流	24 伏直流	24 伏直流	24 V 直流电
电流（标称）	20 mA	20 mA	21 mA	22 mA
电流，打开/关闭（峰值）	1.1 A	1.1 A	1.5 A	1.5 A
能量，打开/关闭	4 瓦	4 瓦	19 瓦	19 瓦
打开方向的压差	2,000 hPa	2,000 hPa	2,000 hPa	2,000 hPa
关闭方向的压差	2,000 hPa	2,000 hPa	2,000 hPa	2,000 hPa
最小工作压力	$1 \cdot 10^{-8}$ 毫巴 升/秒	$1 \cdot 10^{-8}$ 毫巴 升/秒	$1 \cdot 10^{-8}$ 毫巴 升/秒	$1 \cdot 10^{-8}$ 毫巴 升/秒
打开时的最大压差（绝对值	2,000 hPa	2,000 hPa	2,000 hPa	2,000 hPa
最大压力（绝对值）	2,000 hPa	2,000 hPa	2,000 hPa	2,000 hPa
电气位置指示器	固态继电器， 已包含	固态继电器， 已包含	固态继电器， 已包含	固态继电器， 已包含
使用寿命	1,000,000 次循环	1,000,000 次循环	1,000,000 次循环	1,000,000 次循环

订购号

订购号	**EAV-A02150**	**EAV-A03150**	**EAV-A04150**	**EAV-A05150**

您可以在我们的网站上找到更多附件**www.pfeiffer-vacuum.com**

Series E

电动

执行器

1,000,000 次循环

使用寿命

Your Success. Our Passion.

We give our best for you every day – worldwide!

您是否正在寻找
出色的真空解决方案？
请联系我们：

普发真空技术（上海）有限公司
Pfeiffer Vacuum
(Shanghai) Co., Ltd.
T +86 (21) 3393 3940
info.cn@pfeiffer-vacuum.com

Pfeiffer Vacuum GmbH
德国总部
T +49 6441 802-0

Errors excepted. All data subject to change without prior notice. PV 0001 PZH (August 2024/0)

Follow us on social media
#pfeiffervacuum

www.pfeiffer-vacuum.cn

PFEIFFER VACUUM